518 - 518H

3,2 t

Sollevatore elettroidraulico a due colonne

Electro-hydraulic 2 post lift

Elektrohydraulische 2-Säulen-Hebebühne

Pont élévateur électrohydraulique à 2 colonnes

Elevador electro-hidráulico

Comando a uomo presente, 24V

Dead man controls, 24V

Totman-Schaltung, 24V

Commande "homme mort", 24V

Mandos de hombre presente, 24V

Dispositivo di appoggio meccanico ad inserimento automatico e disinserimento elettromagnetico a garanzia della massima sicurezza in fase di stazionamento

Mechanical support device with automatic activation and deactivation by means of electro-magnetic valve insuring maximum safety during locking procedures

Mechanische Fallsicherung die automatisch ein- und ausrastet, gewährleistet die normkonforme Sicherheit beim Absetzen in die mechanische Fallsicherung

Dispositif d'appui mécanique à insertion automatique et désinsertion électro-magnétique pour la mise en sécurité

Dispositivo de apoyo mecánico de activación automática y desactivación electromagnética como garantía de la máxima seguridad en fase de estacionamiento

Bracci predisposti per l'alloggiamento rapido di prolunghe

Arms suitable for quick drop-in extensions

Aufnahmen mit Schnellstecksystem erleichtern den Einsatz von Verlängerungen.

Bras prévus pour le montage rapide de rallonges

Brazos predispuestos para el alojamiento rápido de suplementos.

Arresto bracci a inserimento automatico e sgancio automatico a terra

Automatic locking & unlocking of arms during on floor

Schwenkarmarretierung rastet automatisch ein (in der unteren Nullstellung) und aus (beim Heben aus der Nullstellung)

Arrêt des bras à insertion automatique et désinsertion automatique à terre

Parada de brazos de activación automática y desenganche automático de tierra

Apertura fra colonne 2.650 mm – altezza minima tamponi di soli 95 mm – bracci corti e lunghi a tre stadi, più corti in posizione chiusura per facilitare il caricamento asimmetrico di veicoli larghi e più lunghi in posizione estesa - raccomandati per il sollevamento di fuoristrada • Notevoli possibilità di regolazione dei bracci per facilitare il carico asimmetrico e la comoda apertura delle portiere • Due cilindri di sollevamento che non richiedono alcuna manutenzione. I cavi non portanti garantiscono la perfetta sincronizzazione dei carrelli indipendentemente dalla ripartizione del carico • Valvole di sicurezza nei confronti di sovraccarichi e rottura di tubi idraulici • Valvola di controllo della velocità di discesa • Funzionamento: elettroidraulico

2,65 mt span between posts • Super low 95mm. Pads • Well designed asymmetric 3 stage arms, ideal for easy undercarriage access when retracted, and perfect for long & wide vehicles when extended • Ultimate use with 4 wheel drives • Adjustable arms for easier asymmetric loading and door opening • Two lifting rams with transmission to the opposite post by means of steel rope. Non-bearing cables granting perfect synchronisation of carriages no matter what distribution weight is loaded • Safety valves protecting to prevent overloads and breakages of hydraulic hoses • Descent velocity controlled by hydraulic valve • Operation: electro-hydraulic

Säulenabstand 2650 mm - Mindestaufnahmehöhe 95 mm - Dreifach teleskopierbare kurze und lange Arme ermöglichen in geschlossener Stellung die asymmetrische Aufnahme von breiten Fahrzeugen - in ausgezogener Stellung können extra-lange Fahrzeuge aufgenommen werden - besonders geeignet zum Heben von Off-Road-Fahrzeugen • Besonders vielseitige Einstellungsmöglichkeiten der Arme gewährleisten asymmetrische Fahrzeugaufnahme und bequeme Türöffnung • Beide Hubzylinder brauchen keine Wartung. Die Gleichlaufkabel gewähleisten den einwandfreien Gleichauf der Hubschlitten, unabhängig der Lastverteilung • Ein Überdruckventil und eine Rohrbruchsicherung runden die Sicherheitsausstattung der Hebebühne ab • Hydraulisches Senkventil • Funktionsweise: elektrohydraulisch

Écartement entre colonnes 2650 mm – hauteur min. tampons de 95 mm seulement – bras courts et longs en trois parties, plus courts en position fermeture pour faciliter le chargement asymétrique de véhicules larges et plus longs en position étendue – recommandés pour le levage de véhicules tout-terrain • Possibilité de régler les bras pour faciliter le chargement asymétrique et l'ouverture des portes • Les deux vérins de levage ne nécessitent d'aucun entretien. Les câbles non portants assurent la synchronisation parfaite des chariots quelque que soit la distribution du poids • Clapet de surpression en cas de surcharge et rupture de tuyaux hydrauliques • Clapet de limitation vitesse de descente • Fonctionnement: électrohydraulique

Apertura entre columnas 2650 mm - altura mínima de los tacos 95 mm – brazos cortos y largos de tres estadios, más cortos en posición cerrada para facilitar la carga asimétrica de vehículos anchos y más largos en posición extendida - recomendados para la elevación de vehículos todoterreno • Notables posibilidades de regulación de los brazos para facilitar la carga asimétrica y la cómoda apertura de las puertas • Dos cilindros de elevación que no requieren ningún mantenimiento. Los cables no portantes garantizan la perfecta sincronización de los carros independientemente de la repartición de la carga • Válvulas de seguridad de sobrecargas y rotura de tubos hidráulicos • Válvula de control de la velocidad de descenso • Funcionamiento: electro-hidráulico

The company reserves the right to introduce improvements in design or specification without prior notice

CE

TÜV NORD CERTIFIED

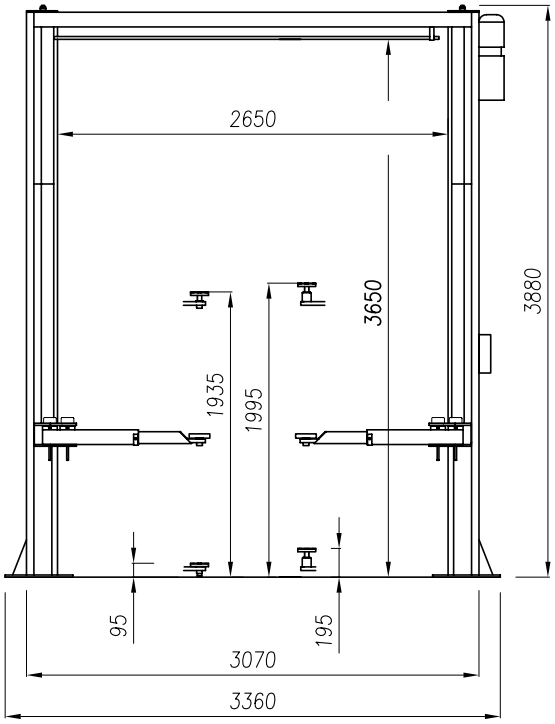

518

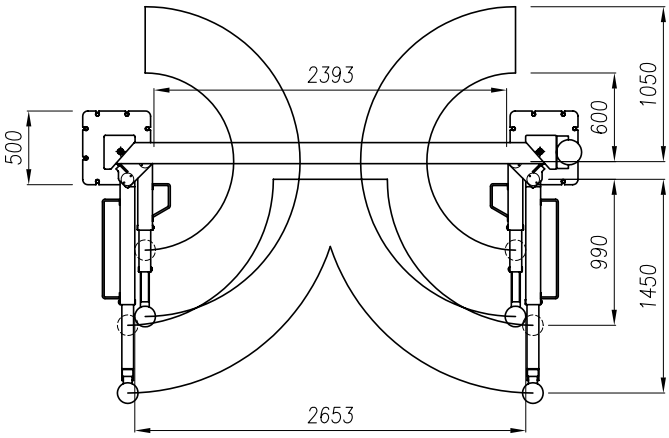

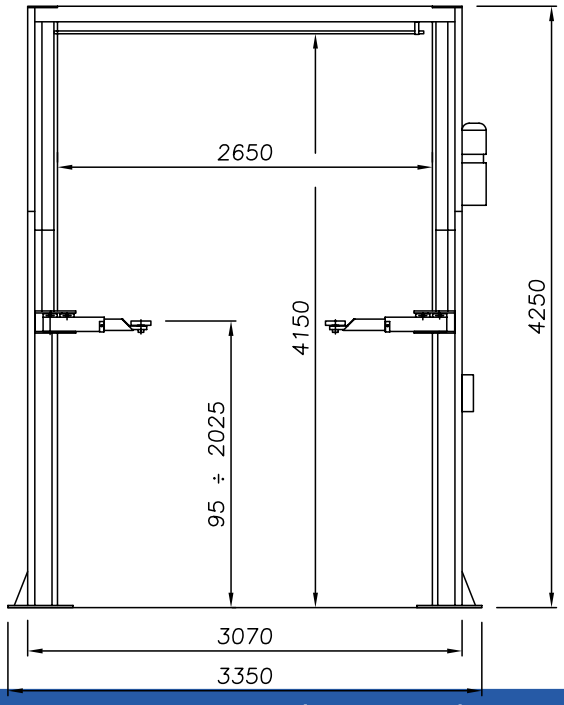

518H

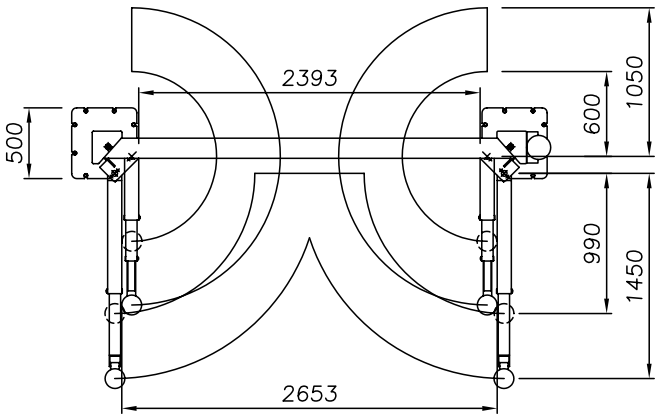

Dati tecnici	Technical data	Technische Eigenschaften	Caractéristiques techniques	Datos técnicos	518	518H
Portata	**Capacity**	Tragfähigkeit	Capacité	Capacidad	**3.200 kg**	**3.200 kg**
Peso	**Weight**	Gewicht	Poids	Peso	**700 kg**	**750 kg**
Salita/Discesa	**Lifting/lowering**	Hub/Senkzeit	Levage/descente	Subida/Bajada	**45 s**	**30 s**
Altezza di sollevamento	**Lifting height**	Hubhöhe	Hauteur de levage	Altura de elevación	**1935 mm**	**2025 mm**
Motore	**Motor**	Motorleistung	Puissance moteur	Motor	**2,2 kW - 3 ph 230-400V/50 Hz**	**2,2 kW - 3 ph 230-400V/50 Hz**

Opzioni • Optionals • Sonderzubehör • Options • Opcionales

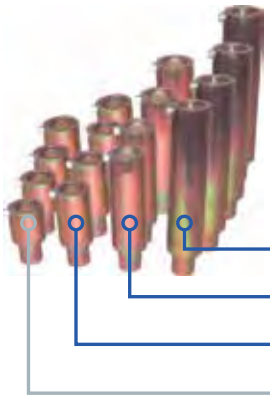

Estensioni per tamponi (kit 4 pz)
Lifting pad extensions (4 pcs set)
Hubspindelverlängerungen (Satz 4 Stk)
Rallonges pour tampons (jeu de 4 pcs)
Extensiones para tacos (kit 4 un.)

250 mm (L955)
170 mm (L954)
100 mm (L953)
60 mm (L956 standard included)

Esecuzione con motore monofase
Single-phase motor
Moteur monophasé
Ausführung mit Einphasenmotor
Motor monofásico

Tamponi click system • **Click system pads** • Tragteller mit Click System • Tampons de levage click system • Tacos click system

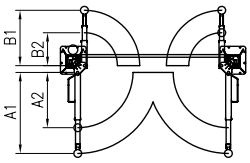

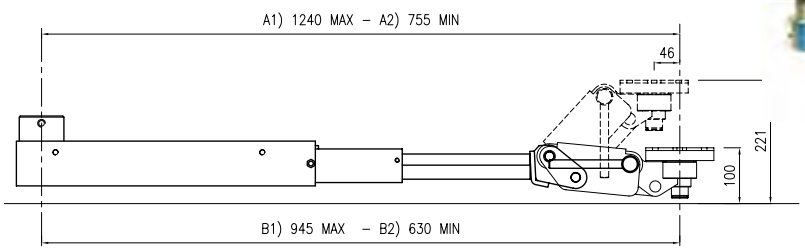

The company reserves the right to introduce improvements in design or specification without prior notice